płyta grillowa, 2/3 gładka, 1/3 ryflowana, Caterina, P 3.5 kW

Kod katalogowy: 745104

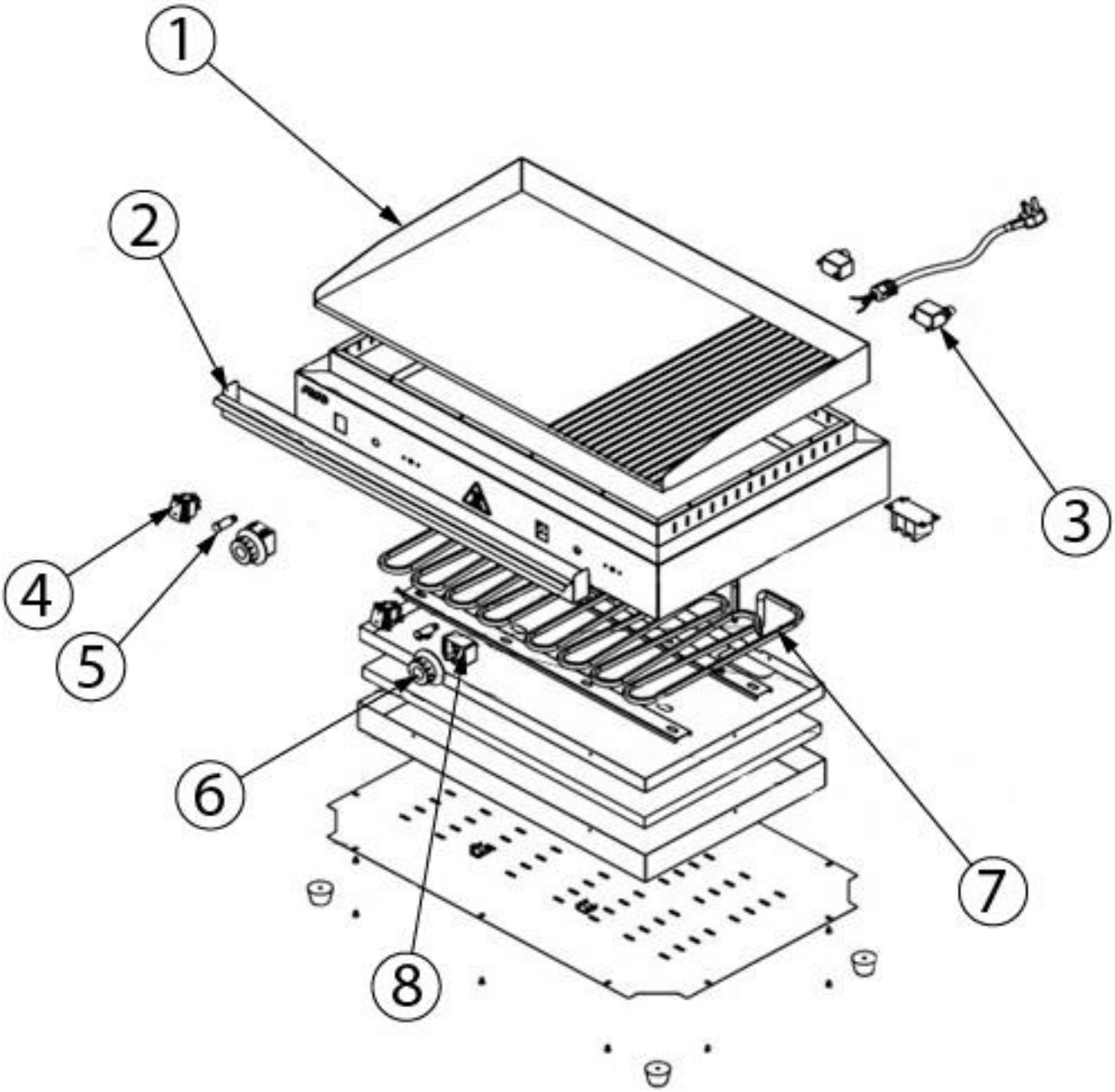

Wykaz części zamiennych

Nr części (V nr rys. nr części z rysunku)	Nazwa	Kod
V745104V01-01	Płyta grzewcza	
V745104V01-02	Rynienka ociekowa	
V745104V01-03	Termostat bezpieczeństwa	C012413
V745104V01-04	Przełącznik	C012414
V745104V01-05	Lampka kontrolna	C012416
V745104V01-06	Pokrętło	C012415
V745104V01-07	Grzałka	C012422
V745104V01-08	Termostat	C012417