wyciskarka elektryczna do owoców cytrusowych

Kod katalogowy: 480021

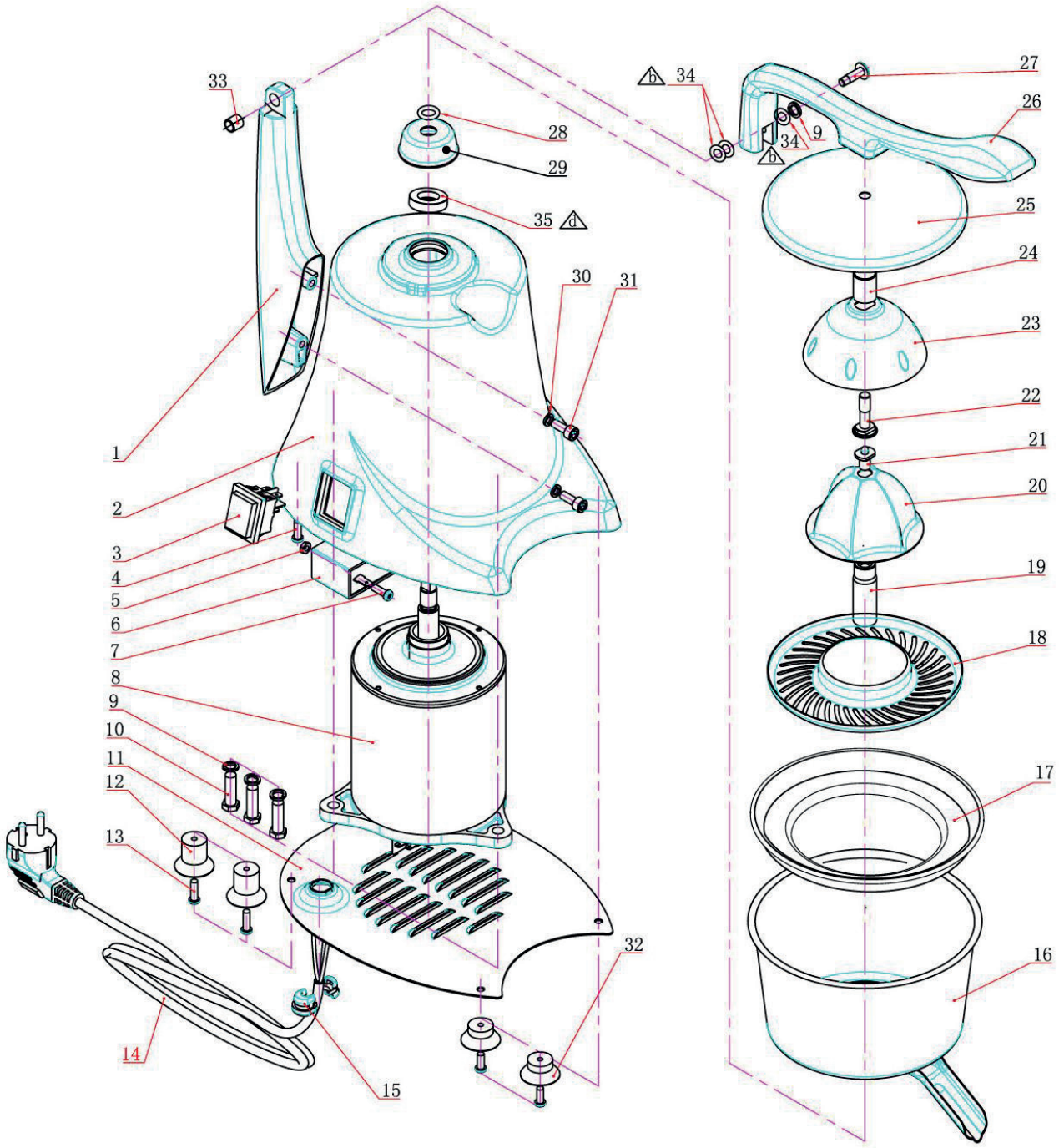

stalgast
wspieramy gastro od kuchni

Wykaz części zamiennych

Nr czesci (V nr rys.nr czesci z rysunku)	Nazwa	Kod
V480021V01-01	Ramię	C009324
V480021V01-02	Obudowa silnika	
V480021V01-03	Przełącznik	C007638
V480021V01-04	Śruba	
V480021V01-05	Nakrętka	
V480021V01-06	Kondensator	
V480021V01-07	Śruba M4x14	
V480021V01-08	Silnik	C007639
V480021V01-09	Podkładka sprężynująca 8	
V480021V01-10	Śruba M8x25	
V480021V01-11	Osłona dolna silnika	
V480021V01-12	Nózka duża	
V480021V01-13	Śruba M5x15	
V480021V01-14	Przewód zsilający	
V480021V01-15	Dławica przewodu zsilającego	
V480021V01-16	Pojemnik	C007640
V480021V01-17	Płytka rozbrygowa	C011999
V480021V01-18	Sitko	C007641
V480021V01-19	Wałek	C007642
V480021V01-20	Stożek wyciskacza	C007643
V480021V01-21	Trzpień blokujący	
V480021V01-22	Śruba	C011590
V480021V01-23	Pokrywka	C007646
V480021V01-24	Rurka	
V480021V01-25	Pokrywka	
V480021V01-26	Ramię dosciskające	C008222
V480021V01-27	Wałek	
V480021V01-28	Uszczelka	C007647
V480021V01-29	Osłona	C007648
V480021V01-30	Podkładka spężynująca	
V480021V01-31	Śruba	
V480021V01-32	Nóżka mała	
V480021V01-33	Tuleja	
V480021V01-34	Podkładka stalowa	
V480021V01-35	Uszczelniacz	